レバー回転安全弁付爪つきジャッキ
G-25 および　G-25L　分解図

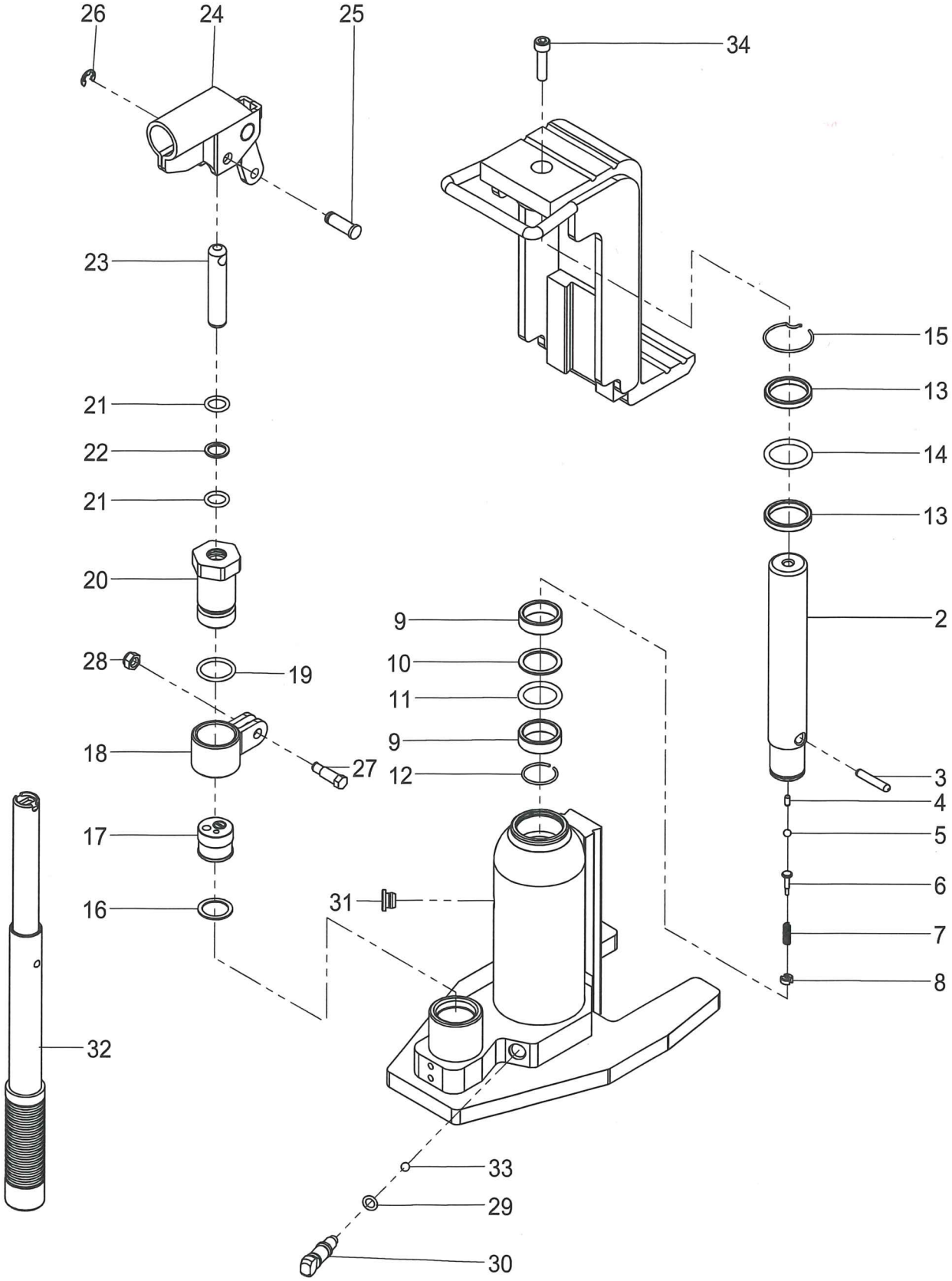

レバー回転・安全弁付爪つきジャッキ　G-25・ED-25

対象製品：　G-25, G-25L,ED-25

↓ご注文の際は、型式でご指定してください。

番号	assy セット	製品名	型式	使用個数	仕様	備考	注文数
1		ﾍｯﾄﾞｷｬｯﾌﾟ		1		ED-25	
2	★	ﾗﾑｼｬﾌﾄ	E0743	1	ﾒｯｷ付	単品出荷不可(assy)	
3	★	ﾘﾐｯﾄﾋﾟﾝ	E0745	1	φ5×28.2		
4	★	ﾊﾞﾙﾌﾞﾋﾟﾝ	E0762	1	長さ　L=7.8	G-25・60(T)共通	
5	★	ｽﾁｰﾙﾎﾞｰﾙ	K0004	1	φ4.8	Gｼﾘｰｽﾞ共通	
6	★	ｽﾌﾟﾘﾝｸﾞｴﾝﾄﾞ	E0763	1		Gｼﾘｰｽﾞ共通	
7	★	ｽﾌﾟﾘﾝｸﾞ	J0159	1		Gｼﾘｰｽﾞ共通	
8	★	ﾘﾃｰﾅｽｸﾘｭ	E0279	1		Gｼﾘｰｽﾞ共通	
9	★	ﾗﾑﾍﾞｱﾘﾝｸﾞ	E0744	2			
10	☆★	ﾊﾞｯｸｱｯﾌﾟﾘﾝｸﾞ	G0024	1			
11	☆★	Oﾘﾝｸﾞ	GA100	1			
12	★	Cﾘﾝｸﾞ	J0169	1			
13		ｱｯﾊﾟｰﾍﾞｱﾘﾝｸﾞ	E0742	2			
14	☆	Oﾘﾝｸﾞ	GA058	1		G-25・ED-030TS3共通	
15		ｽﾅｯﾌﾟﾘﾝｸﾞ	J0168	1			
16		銅ﾊﾟｯｷﾝ	J0031	1		Gｼﾘｰｽﾞ共通	
17		安全弁	B0583-25	1	単品出荷不可　設定値470～520kgf/cm²	G-25	
18		ﾘﾝｸﾌﾞﾗｹｯﾄ	B0640	1		Gｼﾘｰｽﾞ共通	
19		ﾎﾟﾝﾌﾟﾊｳｼﾞﾝｸﾞ	D0546	1		Gｼﾘｰｽﾞ共通	
20	☆	Oﾘﾝｸﾞ	G0240	1		Gｼﾘｰｽﾞ共通	
21	☆	Oﾘﾝｸﾞ	GA003	2		Gｼﾘｰｽﾞ共通	
22	☆	ﾊﾞｯｸｱｯﾌﾟﾘﾝｸﾞ	G0004	1		Gｼﾘｰｽﾞ共通	
23		ﾎﾟﾝﾌﾟﾋﾟｽﾄﾝ	E0753	1	ﾒｯｷ付　φ12×61	Gｼﾘｰｽﾞ共通	
24		ﾚﾊﾞｰｿｹｯﾄ	B0854	1		Gｼﾘｰｽﾞ共通	
25		ﾋﾟｽﾄﾝﾋﾟﾝ	E0761	1	φ7×23.5	Gｼﾘｰｽﾞ共通	
26		Eﾘﾝｸﾞ	I0051	1		Gｼﾘｰｽﾞ共通	
27		ﾎﾞﾙﾄ	E0760	1	M6×21	Gｼﾘｰｽﾞ共通	
28		ﾅｯﾄ	H0198	1	M6	Gｼﾘｰｽﾞ共通	
29	☆◎	Oﾘﾝｸﾞ	GA236	1	内径(現行ﾀｲﾌﾟφ7、旧ﾀｲﾌﾟφ5)	Gｼﾘｰｽﾞ共通	
30	◎	ﾘﾘｰｽﾞｽｸﾘｭｰ	E1344	1	Oﾘﾝｸﾞ溝径(現行ﾀｲﾌﾟφ7、旧ﾀｲﾌﾟφ5)	Gｼﾘｰｽﾞ共通　単品出荷不可(assy)	
31	☆	ｵｲﾙﾌｨﾘﾝｸﾞ	G0217	1		全機種共通	
32		ﾚﾊﾞｰ	B0719	1	φ21.5×530mm	G25～60・M50　共通	
33		ｽﾁｰﾙﾎﾞｰﾙ	K0002	1	φ5.55	全機種共通	
34		ﾍｯﾄﾞﾎﾞﾙﾄ	M618	1	M6×18		

【セット・サブASSY部品】

		Oﾘﾝｸﾞｷｯﾄ	NO.40			内容は上記☆印	
		ﾗﾑASSY	NO.41			内容は上記★印	
		ﾘﾘｰｽﾞｽｸﾘｭｰASSY	NO.42			内容は上記◎印	

株式会社　今野製作所

G/ED シリーズ NO.42 リリーズスクリュー ASSY の仕様について

現在、弊社では2タイプのリリーズスクリューを販売しております。
アフターパーツ部品のご用命の際には、下図をご参考の上、ご注文お願い申し上げます。

タイプ①（現行タイプ）

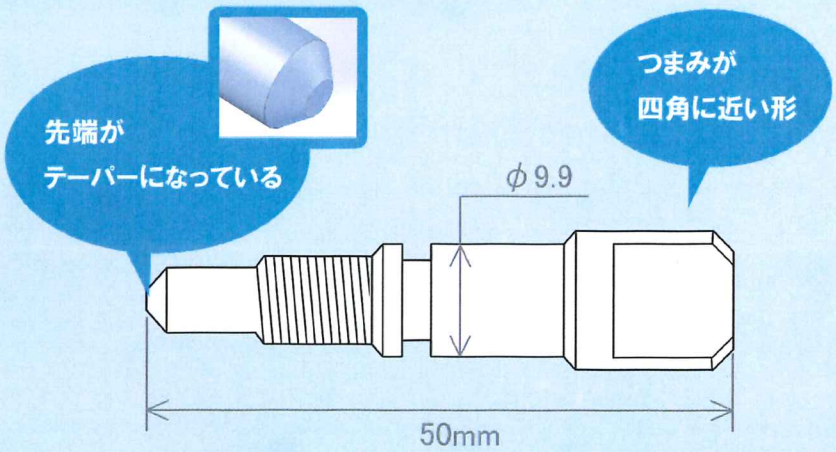

※スチールボールは必要ありません

廃版タイプ

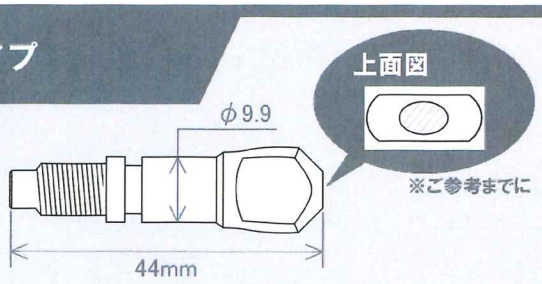

※このタイプは現在販売しておりません。しかしタイプ①と互換性があります

タイプ①

※Oリング（φ7.0）がセットになります

タイプ②（旧タイプ）

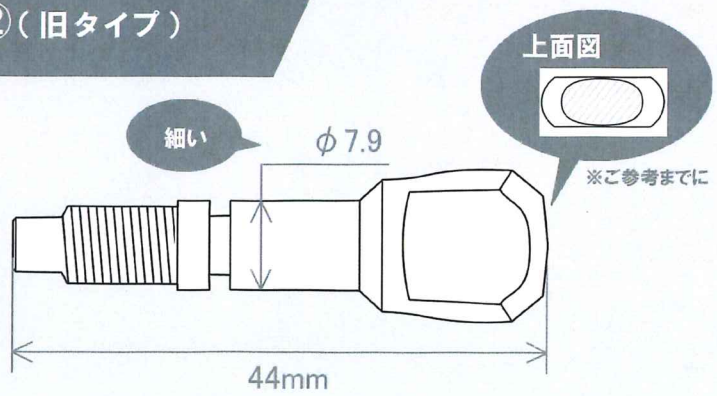

※別途【スチールボール K0002 φ5.55】が必要です

タイプ②

※Oリング（φ5.0）がセットになります

作成日2016年7月