区分 G

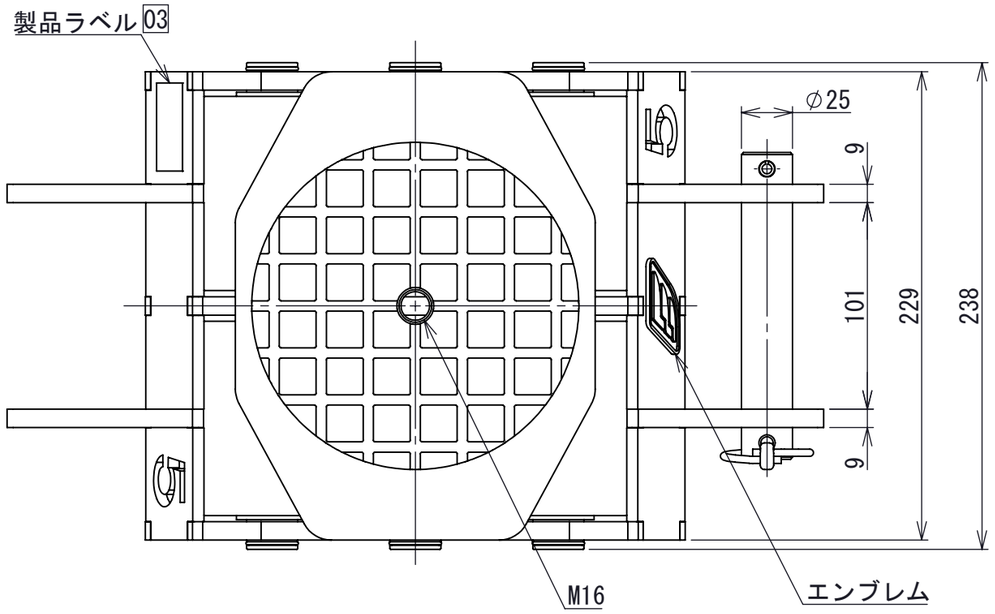

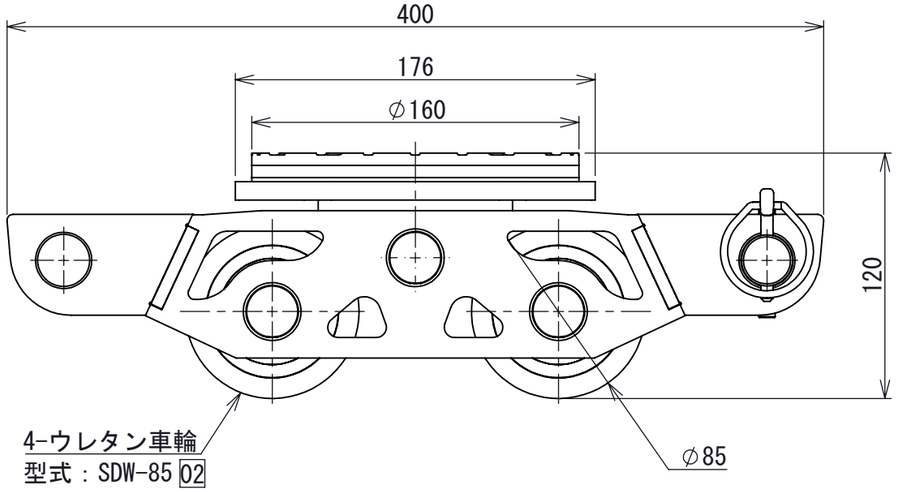

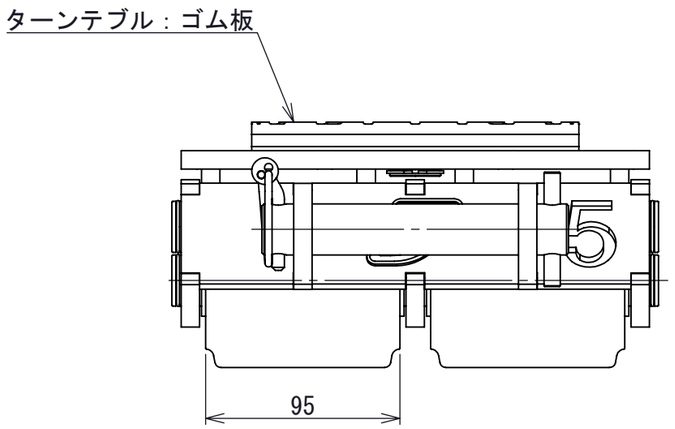

A3

REV.	注記	日付	改定
04	質量変更	2022/09/06	島田
03	製品ラベル追加	2019/01/22	菅原
02	エンブレム追加	2018/02/07	菅原

許容荷重 [kN]	50
テーブル高さ [mm]	120
テーブル径 [mm]	160
チルト許容角度 [°]	4
質 量 [kg]	16 04

第3角法 3RD ANGLE PROJECTION

単位 DIM mm | 尺度 SCALE 1:3 | 作成日付 DATE 2016/11/18

今野製作所

作 成 DRAWN	菅原	検 認 APPROVED
照 査 CHECKED		
設 計 DESIGNED	菅原	

図面名称 SmartDolly

SD-50F(C)

A0002445

REV. 04

SHEET 1 OF 2