区分 G

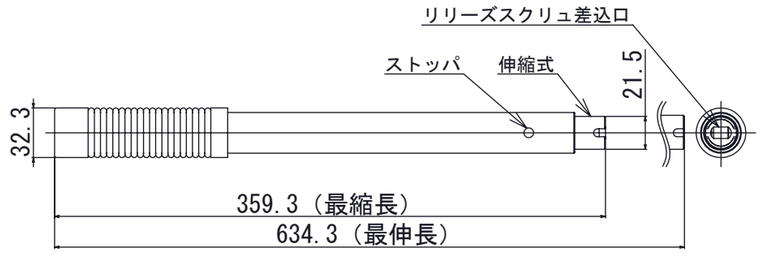

専用操作レバー

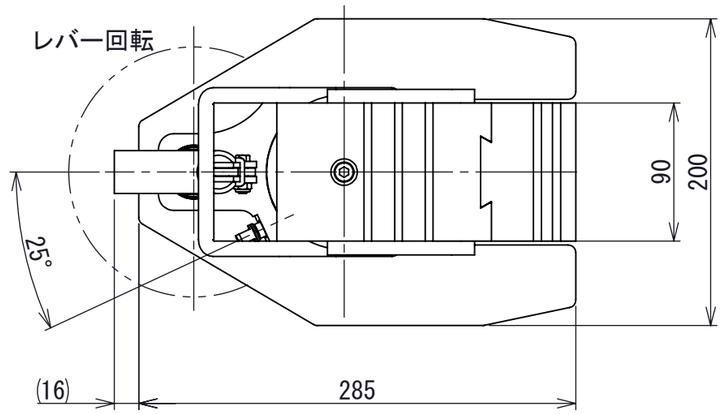

注１．型式　標準塗装(赤)タイプ　：GU-160
　　ニッケルめっきタイプ：GU-160C

２．専用操作レバーが付属します。

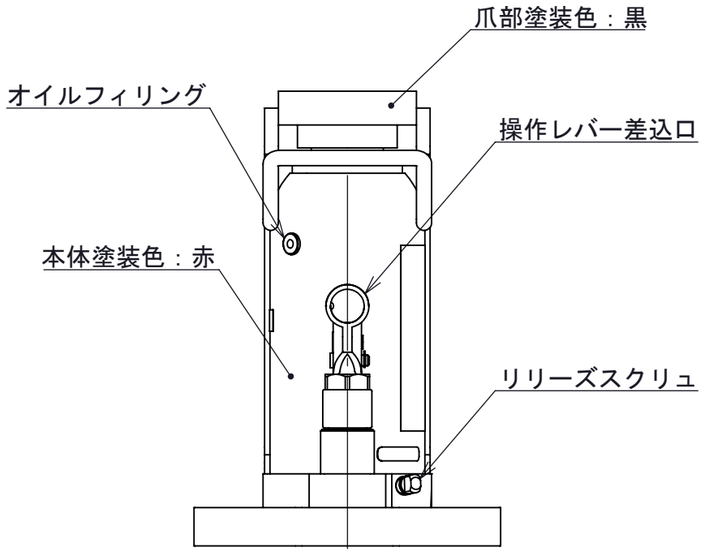

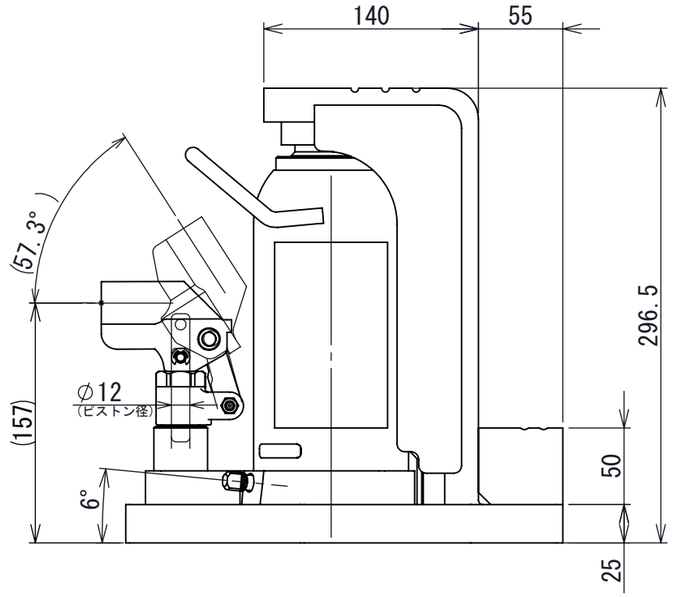

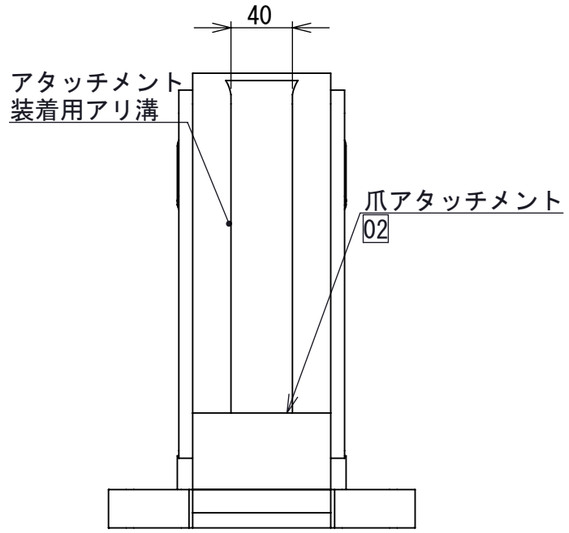

許容荷重　[kN]	頭部	160
	爪部	80
	アタッチメント	80
ストローク [mm]		136
シリンダ内径[mm]		58
必要油量　[cm³]		460
質　量　[kg]		30
寸法公差　[mm]		±2

REV.	注記	日付	改定
02	アタッチメント形状変更	2019/07/04	島田

第3角法 3RD ANGLE PROJECTION

単位 DIM mm	尺度 SCALE	作成日付 DATE
	1:4	2016.12.16

今野製作所

作成 DRAWN	島田	検認 APPROVED
照査 CHECKED	XXXXX	
設計 DESIGNED	XXXXX	

図面名称
アタッチメントタイプ　多段式　爪つきジャッキ
GU-160 外形寸法図

A3

A0000282

REV. 02
SHEET 1 OF 1