レバー回転安全弁付爪つきジャッキ　G-100T 分解図

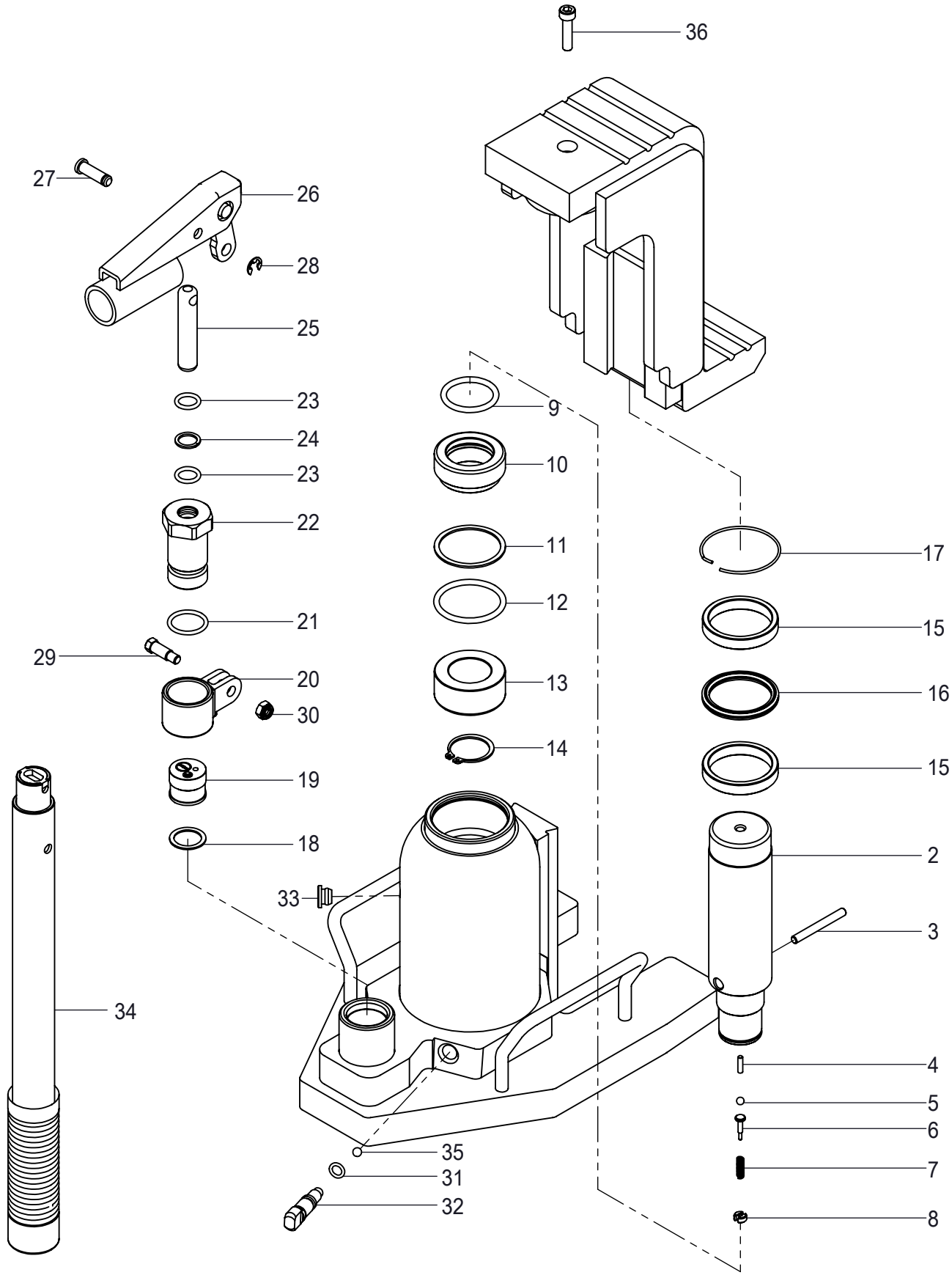

レバー回転・安全弁付爪つきジャッキ　G-100T・ED-100T

対象製品：　G-100T, G-100TL, GU-100T,ED-100T

番号	assy セット	製品名	型式	使用個数	仕様	備考	注文数
1		ﾍｯﾄﾞｷｬｯﾌﾟ		1		ED-100T	
2	★	ﾗﾑｼｬﾌﾄ	E1183	1	ﾒｯｷ付　NO.41で購入してください	単品出荷不可(assy)	
3	★	ﾘﾐｯﾄﾋﾟﾝ	E0958	1	φ5×44.5	G-100(T)共通	
4	★	ﾊﾞﾙﾌﾞﾋﾟﾝ	K0015	1	長さ　L=7.8	G-40・100(T)・160(T)・200(T)共通	
5	★	ｽﾁｰﾙﾎﾞｰﾙ	K0004	1	φ4.8	Gｼﾘｰｽﾞ共通	
6	★	ｽﾌﾟﾘﾝｸﾞｴﾝﾄﾞ	E0763	1		Gｼﾘｰｽﾞ共通	
7	★	ｽﾌﾟﾘﾝｸﾞ	J0159	1		Gｼﾘｰｽﾞ共通	
8	★	ﾘﾃｰﾅｽｸﾘｭ	E0279	1		Gｼﾘｰｽﾞ共通	
9	☆★	Oﾘﾝｸﾞ	P30	1		G-100(T)共通	
10	★	ﾗﾑﾍﾞｱﾘﾝｸﾞ(A)	E1066-3	1		G-100(T)共通	
11	☆★	ﾊﾞｯｸｱｯﾌﾟﾘﾝｸﾞ	P39(BR)	1		G-100(T)共通	
12	☆★	Oﾘﾝｸﾞ	P39	1		G-100(T)共通	
13	★	ﾗﾑﾍﾞｱﾘﾝｸﾞ(B)	E1067	1		G-100(T)共通	
14	★	Cﾘﾝｸﾞ	I0002	1		G-100(T)共通	
15		ｱｯﾊﾟｰﾍﾞﾘﾝｸﾞ	E0957	2		G-100(T)共通	
16	☆	Xﾘﾝｸﾞ	G0324	1		G-100(T)共通	
17		ｽﾅｯﾌﾟﾘﾝｸﾞ	J0271	1		G-100(T)共通	
18		銅ﾊﾟｯｷﾝ	J0031	1	安全弁とセットで購入してください	Gｼﾘｰｽﾞ共通	
19		安全弁	B0583-100	1	単品出荷不可　　設定値700～750kgf/cm²	G-100(T)・160(T)・200(T)共通	
20		ﾘﾝｸﾌﾞﾗｹｯﾄ	B0640	1		Gｼﾘｰｽﾞ共通	
21	☆	Oﾘﾝｸﾞ	G0240	1		Gｼﾘｰｽﾞ共通	
22		ﾎﾟﾝﾌﾟﾊｳｼﾞﾝｸﾞ	D0546	1		Gｼﾘｰｽﾞ共通	
23	☆	Oﾘﾝｸﾞ	GA003	2		Gｼﾘｰｽﾞ共通	
24	☆	ﾊﾞｯｸｱｯﾌﾟﾘﾝｸﾞ	G0004	1		Gｼﾘｰｽﾞ共通	
25		ﾎﾟﾝﾌﾟﾋﾟｽﾄﾝ	E0753	1	ﾒｯｷ付　φ12×61	Gｼﾘｰｽﾞ共通	
26		ﾚﾊﾞｰｿｹｯﾄ	B0854	1		Gｼﾘｰｽﾞ共通	
27		ﾋﾟｽﾄﾝﾋﾟﾝ	E0761	1	φ7×23.5	Gｼﾘｰｽﾞ共通	
28		Eﾘﾝｸﾞ	I0051	1		Gｼﾘｰｽﾞ共通	
29		ﾎﾞﾙﾄ	E0760	1	M6×21	Gｼﾘｰｽﾞ共通	
30		ﾅｯﾄ	H0198	1	M6	Gｼﾘｰｽﾞ共通	
31	☆◎	Oﾘﾝｸﾞ	GA236	1	内径（現行ﾀｲﾌﾟφ7、旧ﾀｲﾌﾟφ5）	Gｼﾘｰｽﾞ共通	
32	◎	ﾘﾘｰｽﾞｽｸﾘｭｰ	E1344	1	Oﾘﾝｸﾞ溝径(現行ﾀｲﾌﾟφ7、旧ﾀｲﾌﾟφ5) NO.42で購入してください	Gｼﾘｰｽﾞ共通　　単品出荷不可(assy)	
33	☆	ｵｲﾙﾌｨﾘﾝｸﾞ	G0217	1		全機種共通	
34		ﾚﾊﾞｰ	B0807	1	φ21.5×660mm	G100～200・M100～200用共通	
35		ｽﾁｰﾙﾎﾞｰﾙ	K0002	1	φ5.55	全機種共通	
36		ﾍｯﾄﾞﾎﾞﾙﾄ	M625	1	M6×25	G-100(T)共通	

【セット・サブASSY部品】

		Oﾘﾝｸﾞｷｯﾄ	NO.40			内容は上記☆印	
		ﾗﾑASSY	NO.41			内容は上記★印	
		ﾘﾘｰｽﾞｽｸﾘｭｰASSY	NO.42			内容は上記◎印	

株式会社　今野製作所

G/ED シリーズ NO.42 リリーズスクリュー ASSY の仕様について

現在、弊社では2タイプのリリーズスクリューを販売しております。
アフターパーツ部品のご用命の際には、下図をご参考の上、ご注文お願い申し上げます。
※2018/7/18 より、リリーズスクリューの仕様が変更されました

タイプ①

タイプ①（現行タイプ）仕様変更後

※スチールボールは必要ありません

テーパー角がより鋭利になりました

リリーズの当たり面が取りやすくなり、
下降スピードが調整しやすくなりました
※価格は据え置き、 仕様前と互換可能

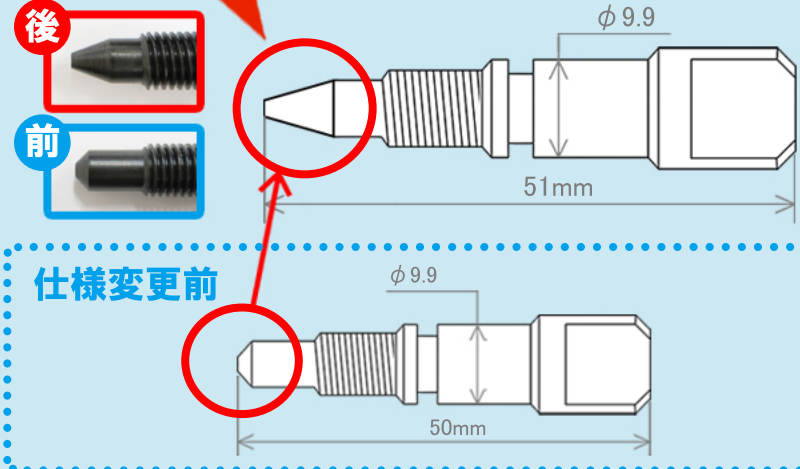

廃版タイプ

※別途[スチールボール K0002 ϕ5.55]が必要です

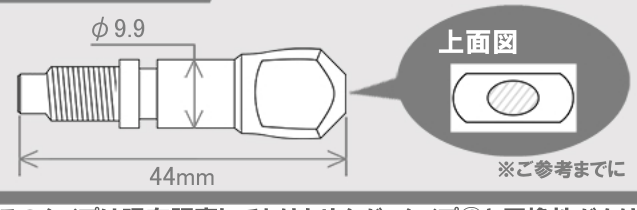

※このタイプは現在販売しておりませんが、タイプ①と互換性があります

タイプ②

タイプ②（旧タイプ）

※別途[スチールボール K0002 ϕ5.55]が必要です

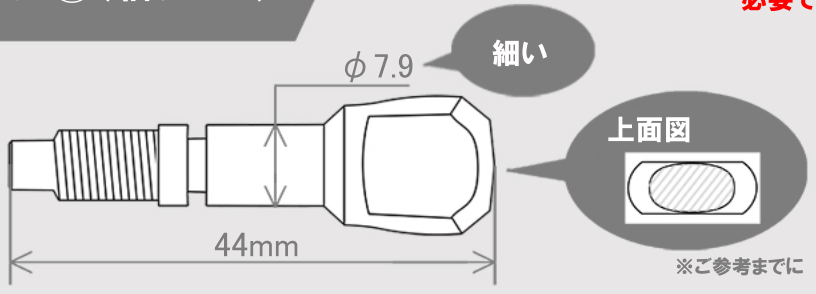

※どちらのタイプも、Oリング（ϕ7.0）がセットになります

作成日2018年7月