区分 G

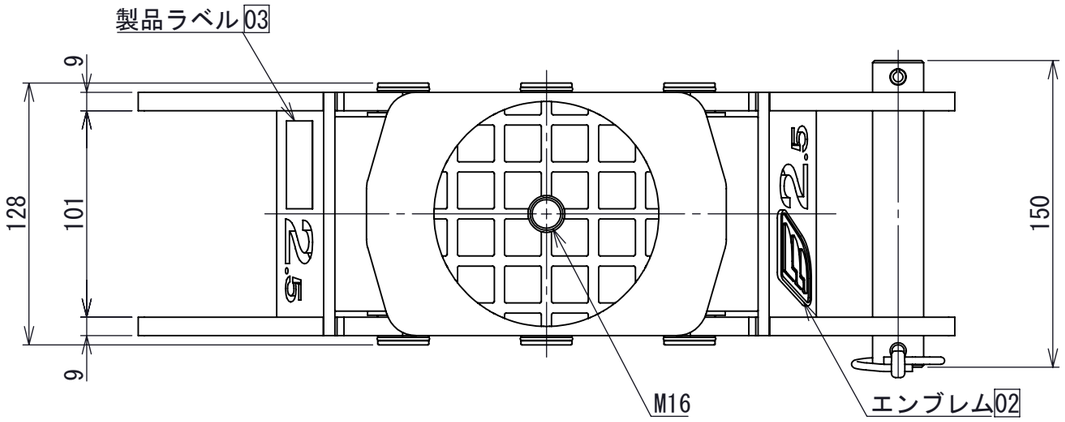

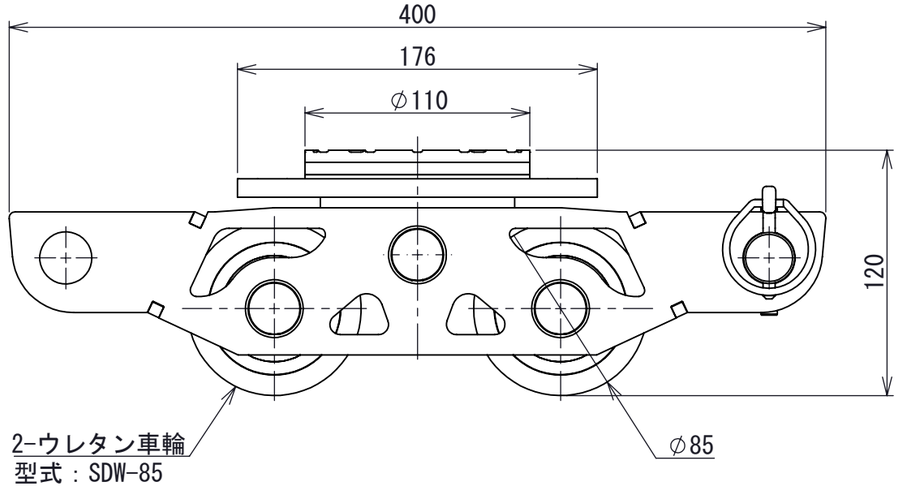

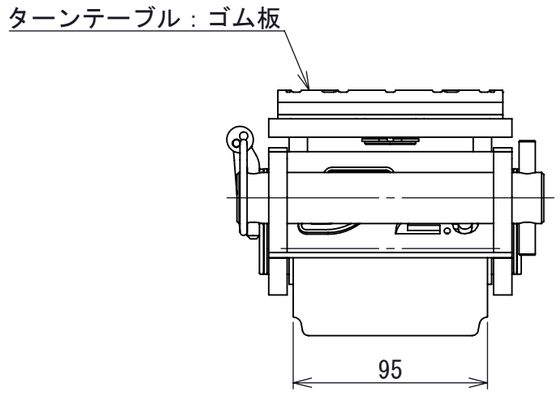

A3

05	質量変更	2022/09/06	島田
03	製品ラベル追加	2019/01/22	菅原
02	エンブレム追加	2018/02/07	菅原
REV.	注記	日付	改定

許容荷重 [kN]	25
テーブル高さ [mm]	120
テーブル径 [mm]	110
チルト許容角度 [°]	4
質量 [kg]	9.5 05

第3角法 3RD ANGLE PROJECTION

単位 DIM mm | 尺度 SCALE 1:3 | 作成日付 DATE 2016/11/18

今野製作所

作成 DRAWN	菅原	検認 APPROVED
照査 CHECKED		
設計 DESIGNED	菅原	

図面名称 SmartDolly

SD-25F(C)

A0002468

REV. 05

SHEET 1 OF 2