区分 G

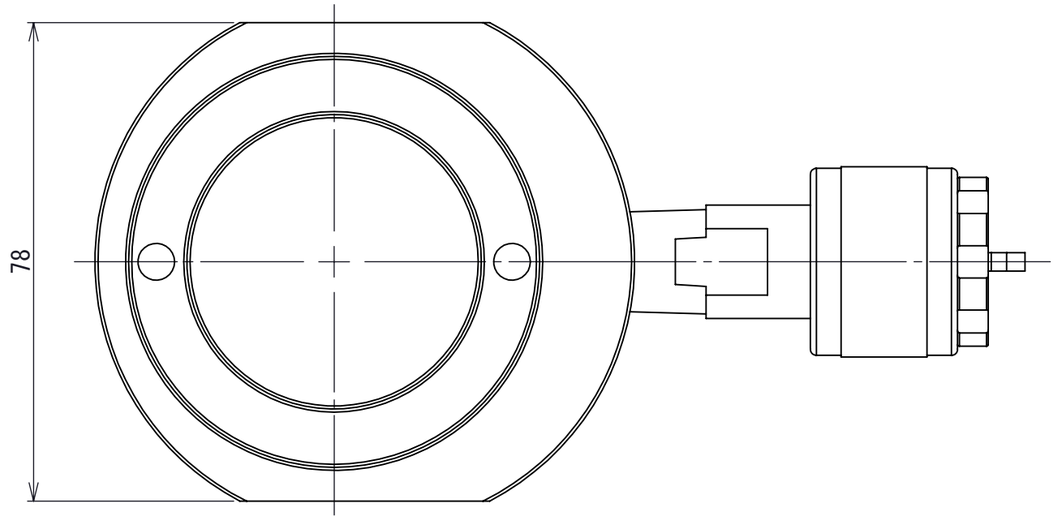

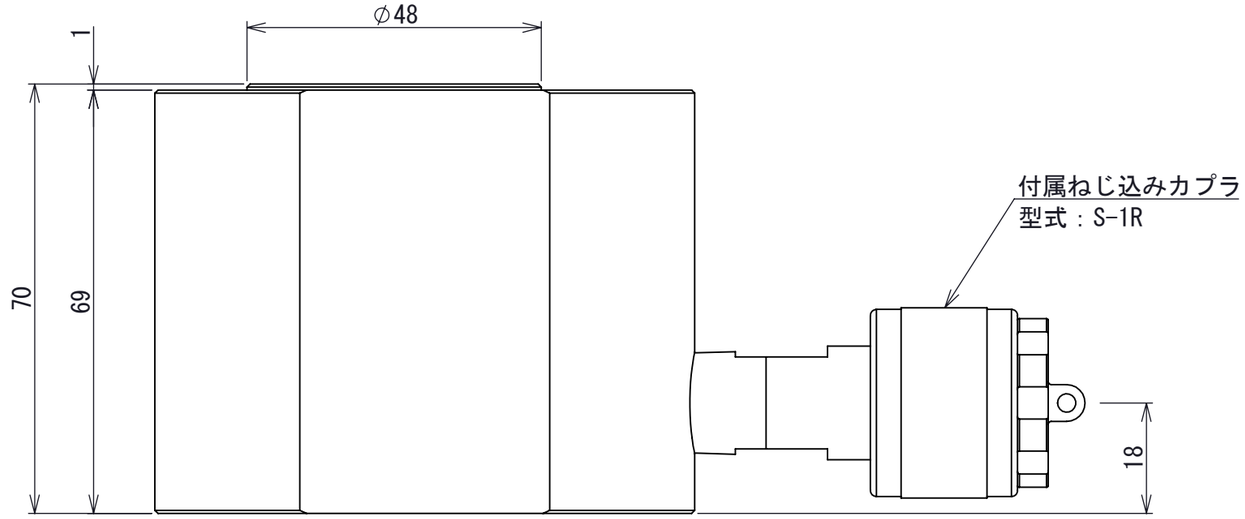

許容荷重 [kN]	200
ストローク [mm]	30
シリンダ内径[mm]	62
受圧面積 [cm^2]	30.19
必要油量 [cm^3]	91
最高使用圧力 [MPa]	66.3
質 量 [kg]	2.9
寸法公差 [mm]	±2

REV.	注記	日付	改定

第3角法 3RD ANGLE PROJECTION

単位 DIM mm | 尺度 SCALE 1:1 | 作成日付 DATE 2012.08.29

今野製作所

作成 DRAWN | 検認 APPROVED

照査 CHECKED

設計 DESIGNED

図面名称
超低床シリンダジャッキ（特殊仕様）
CJ2-30

A3

A0000164

REV. 01

SHEET 1 OF 1