CTS50-70 部品表・分解図

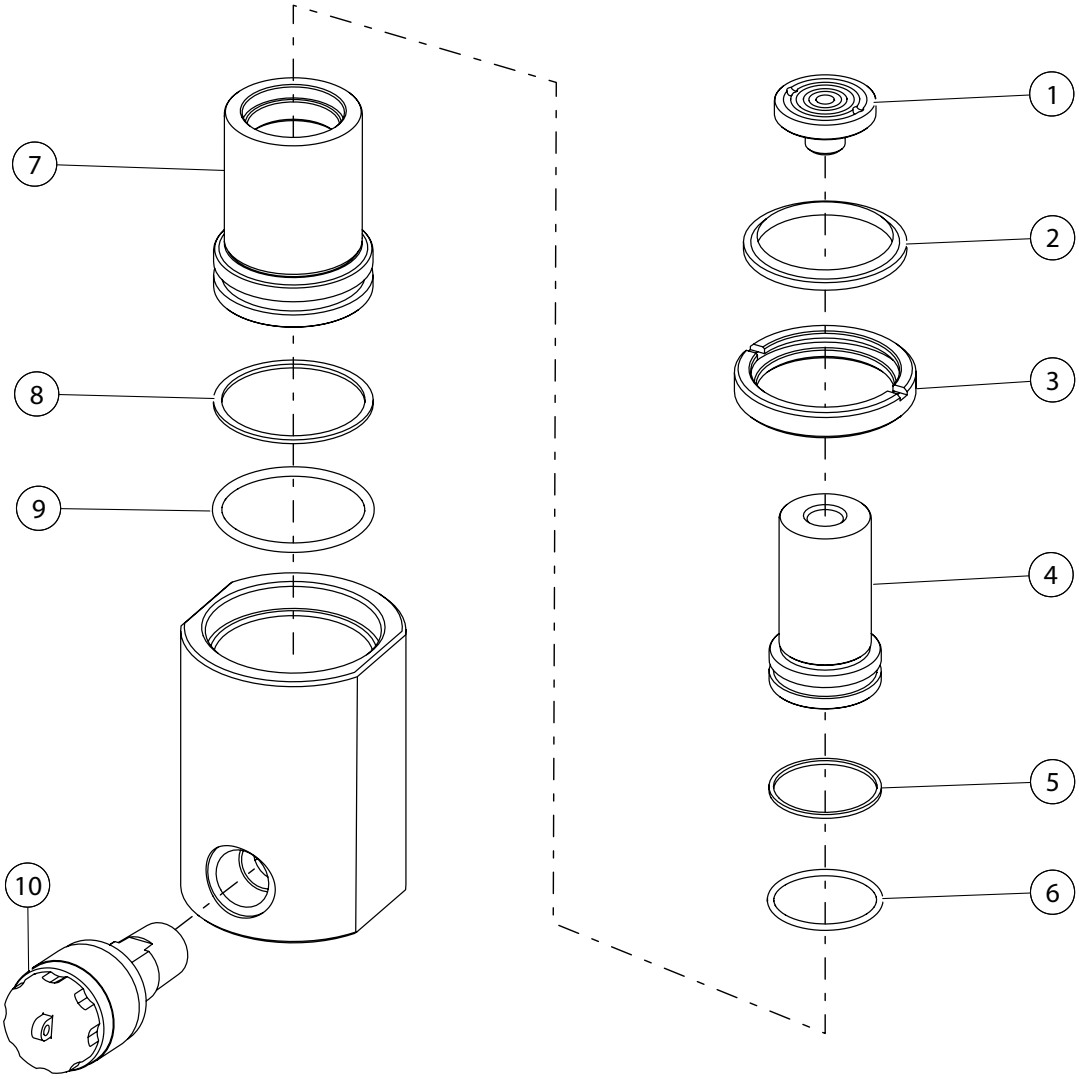

No.	ASSY	部品 / Parts No.	名称 / DESCRIPTION		数量 / QTY
1		E3138	サドル	Saddle	1
2	☆	G0360	ワイパー	Wiper	1
3		E1308	締めナット	Fasten Nut	1
4		E3203	ピストンロッド	Piston Rod	1
5	☆	G0731	バックアップリング	Back-Up Ring	1
6	☆	G0730	Oリング	O-Ring	1
7		E3202	中空プランジャー	Hollow Plunger	1
8	☆	G0733	バックアップリング	Back-Up Ring	1
9	☆	G0732	Oリング	O-Ring	1
10		S-1R	カプラ	Coupler	1

	☆		CTS50用パッキンセット	Repair Kit	1

2020/4/6
株式会社今野製作所