区分 G

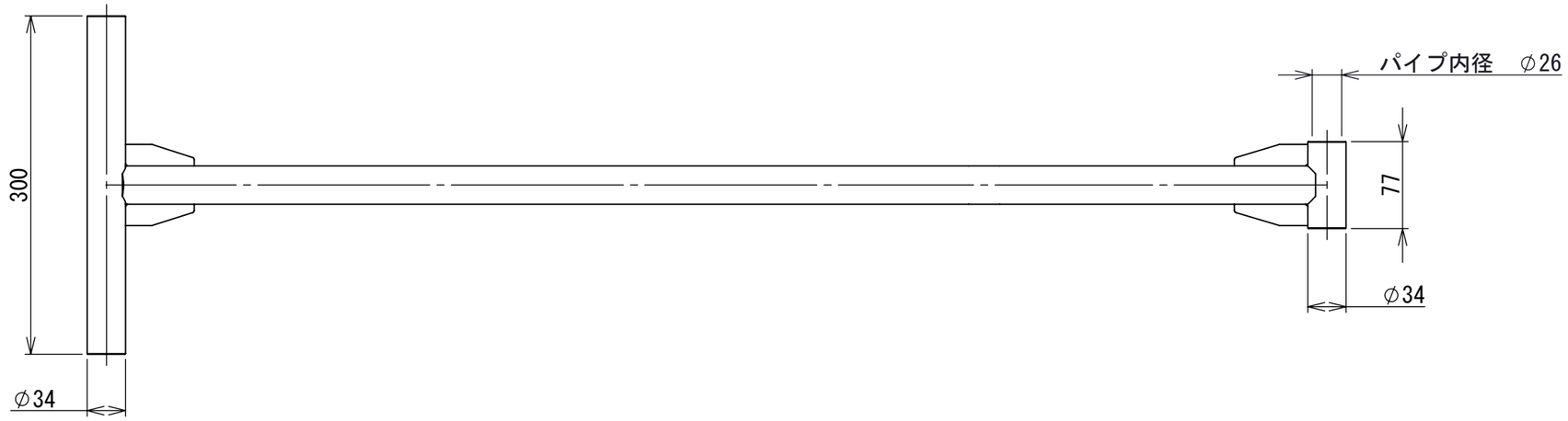

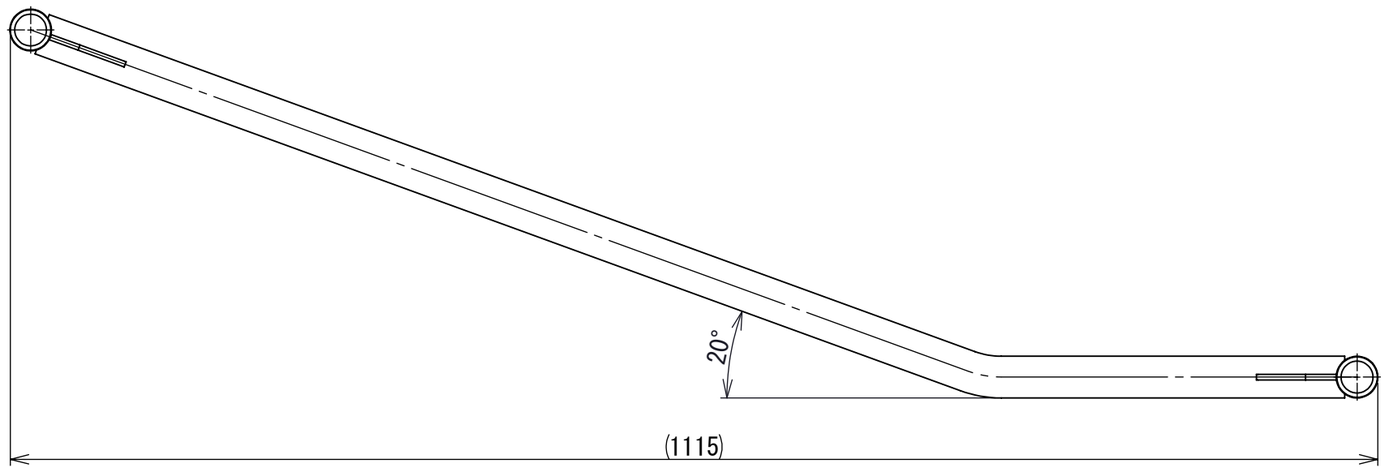

塗装色：黒
質量：4.8kg

A3

第3角法 3RD ANGLE PROJECTION	単位 DIM mm	尺度 SCALE 1:5	作成日付 DATE 2016/12/27	図面名称 操作ハンドル SH-05
今野製作所				
作成 DRAWN	島田	検認 APPROVED		A0000876
照査 CHECKED	菅原			REV. 01
設計 DESIGNED	XXXXX			SHEET 1 OF 1

REV.	注記	日付	改定